Primo, Duo, Trio, Quattro, Quattro Tandem

RU

Руководство по монтажу и эксплуатации

CE 0297

5152100003L15

DÜRR DENTAL

2105V002

RU

Содержание

Важная информация

1 О данном документе 3
1.1 Предупредительные указания и символы 3
1.2 Охрана авторских прав 4

2 Безопасность 4
2.1 Назначение 4
2.2 Использование по назначению . 4
2.3 Использование не по назначению 5
2.4 Общие указания по безопасности 5
2.5 Квалифицированные специалисты 5
2.6 Защита от удара электрическим током 5
2.7 Обязанность заявлять о серьезных происшествиях 5
2.8 Используйте только оригинальные части 5
2.9 Транспортировка 6
2.10 Утилизация 6

Описание продукта

3 Обзор 7
3.1 Комплект поставки 7
3.2 Товары, предлагаемые в качестве опции 7
3.3 Изнашивающиеся детали и запасные части 7

4 Технические характеристики 8
4.1 Primo 8
4.2 Duo 10
4.3 Duo 12
4.4 Trio 14
4.5 Quattro 16
4.6 Quattro Tandem 18
4.7 Расстояние между резиновыми ножками 20
4.8 Заводская табличка 20
4.9 Оценка соответствия 20

5 Функции 21
5.1 Компрессор Duo с мембранной сушильной установкой . . . 21

Монтаж

6 Условия 23
6.1 Помещение для установки . . . 23
6.2 Установка 23
6.3 Подключение к электросети . . 24

7 Транспортировка 24

8 Монтаж компрессора Quattro Tandem 25

9 Установка 25
9.1 Удаление транспортировочных креплений 25
9.2 Подключение системы сжатого воздуха 25
9.3 Редукционный клапан 26
9.4 Установка поддона 26
9.5 Подключение к сети 26

10 Ввод в эксплуатацию 27
10.1 Проверка защитного автомата электродвигателя 27
10.2 Проверка давления включения/выключения 27
10.3 Проверка предохранительного клапана 28
10.4 Слив конденсата 29
10.5 Настройка давления потока на редукционном клапане 29

11 Возможности настройки 30
11.1 Настройка реле давления 30
11.2 Настройка защитного автомата двигателя 30

12 Схемы переключений 32
12.1 Исполнение 1/N/PE 110-127 В, 230 В переменного тока 32

RU

12.2 Исполнение 3/N/PE 400 В переменного тока 32
12.3 Исполнение 3/N/PE 230 В переменного тока, Quattro Tandem 33

Использование

13 Эксплуатация 34
13.1 Включение и выключение устройства 34
14 Техническое обслуживание 35
14.1 План техобслуживания 35
14.2 Изнашивающиеся детали и запасные части 35
14.3 Замена фильтра 37
15 Консервация 38
15.1 Консервация устройства 38
15.2 Хранение устройства 38

Поиск неисправностей

16 Рекомендации для пользователей и техников 39

Приложение

17 Протокол сдачи-приемки 41

RU

Важная информация

1 О данном документе

Данное руководство по монтажу и эксплуатации является частью комплекта поставки устройства.

В случае несоблюдения инструкций и указаний, содержащихся в данном Руководстве по монтажу и эксплуатации, компания Dürr Dental не принимает на себя никаких гарантийных обязательств и ответственности в отношении безопасной эксплуатации и надежного функционирования устройства.

Руководство по монтажу и эксплуатации на немецком языке является оригиналом документа. Руководства на всех других языках являются переводами оригинала.
Настоящее руководство по монтажу и эксплуатации относится к следующему устройству:

Primo
Номер для заказа: 5152-01
Duo
Номер для заказа: 5252100001; 5252-01; 5252-01/Service; 5252-51
Trio
Номер для заказа: 5352-01; 5352100001
Quattro
Номер для заказа: 5452-51; 5452100001
Quattro Tandem
Номер для заказа: 4682-52; 4682-53

1.1 Предупредительные указания и символы

Предупредительные указания

Предупредительные указания в данном документе обращают внимание на возможную опасность ущерба для людей и материальных ценностей.
Они обозначаются следующими предупредительными символами:

Общее предупреждение

Предупреждение об опасном электрическом напряжении

Предупреждение о горячих поверхностях

Предупреждение о самостоятельном запуске устройства

Предупредительные указания имеют следующую структуру:

СИГНАЛЬНОЕ СЛОВО

Описание вида и источника опасности

Здесь описываются возможные последствия пренебрежения предупредительным указанием

› Соблюдайте эти меры для предотвращения опасности.

Сигнальные слова в предупредительных указаниях обозначают четыре различные степени опасности:

- **ОПАСНО**
  Непосредственная опасность получения тяжелых травм или смерти
- **ПРЕДУПРЕЖДЕНИЕ**
  Возможная опасность получения тяжелых травм или смерти
- **ОСТОРОЖНО**
  Опасность получения легких травм
- **ВНИМАНИЕ**
  Опасность значительного материального ущерба

Другие символы

Эти символы используются в документе или размещены на устройстве:

Указание, например специальная информация относительно эффективного использования устройства.

Соблюдайте руководство по эксплуатации.

Отключите электропитание устройства.

Соблюдать указания, приведенные в электронной сопроводительной документации.

Воздух

RU

Утилизируйте надлежащим образом в соответствии с Директивой ЕС 2012/19/ЕС (Утилизация электрического и электронного оборудования).

CE xxxx Маркировка CE с номером уполномоченного органа сертификации

REF Номер для заказа

SN Серийный номер

MD Медицинский продукт

HIBC Штрих-код медико-фармацевтической промышленности (HIBC)

Производитель

1.2 Охрана авторских прав

Все указанные схемы, методы, имена, программное обеспечение и устройства защищены законом об авторских правах. Перепечатка Руководства по монтажу и эксплуатации и его фрагментов разрешается только с письменного согласия компании Dürr Dental.

2 Безопасность

Специалисты компании Dürr Dental разработали и сконструировали устройство таким образом, что при условии использования по назначению опасные ситуации практически исключены.
Тем не менее, нельзя исключить остаточный риск в связи со следующими обстоятельствами:

- Причинение ущерба людям вследствие ненадлежащего/неправильного применения
- Причинение ущерба людям в результате механического воздействия
- Причинение ущерба людям вследствие поражения электрическим током
- Причинение ущерба людям в связи с излучением
- Причинение ущерба людям в случае пожара
- Причинение ущерба людям в результате термического воздействия на кожу
- Причинение ущерба людям вследствие несоблюдения правил гигиены, например, в результате инфицирования

ПРЕДУПРЕЖДЕНИЕ

Образование эмфиземы

Неосторожное обращение может привести к повреждению мягких тканей.

› Не держите работающий инструмент на обрабатываемом месте дольше, чем это необходимо.

2.1 Назначение

Компрессор предназначен для производства сжатого воздуха, используемого в узлах стоматологического оборудования.

2.2 Использование по назначению

Подаваемый с компрессора воздух пригоден для приведения в действие стоматологических инструментов.
Вырабатываемый компрессором сжатый воздух подается в систему трубопроводов стоматологической практики. Вся система сжатого воздуха должна иметь такие свойства, чтобы качество производимого компрессором сжатого воздуха в ней не снижалось.

При этом условии подаваемый с компрессора воздух пригоден также для просушивания при препарировании зуба.

2.3 Использование не по назначению

Любое другое или выходящее за указанные рамки использование считается применением не по назначению. За ущерб, который может возникнуть в результате этого, производитель ответственности не несет. Риск несет исключительно пользователь.

ПРЕДУПРЕЖДЕНИЕ

Опасность взрыва в результате воспламенения горючих веществ

› Не используйте устройство в помещениях, в которых находятся горючие смеси, например в операционных.

› Устройство не предназначено для питания аппаратов искусственной вентиляции легких.

› Устройство не предназначено для всасывания жидкостей или сжатия взрывоопасных и агрессивных газов.

2.4 Общие указания по безопасности

› При эксплуатации устройства учитывайте директивы, законы, инструкции и предписания, действующие в месте применения.

› Перед каждым применением проверяйте работоспособность и состояние устройства.

› Запрещается переделывать или изменять устройство.

› Учитывайте Руководство по монтажу и эксплуатации.

› Храните Руководство по монтажу и эксплуатации поблизости от устройства, в месте, в любое время доступном для пользователей.

2.5 Квалифицированные специалисты

Эксплуатация

Лица, эксплуатирующие устройство, на основании их образования и полученных знаний должны гарантировать безопасное и надлежащее обращение с устройством.

› Каждый пользователь должен быть проинструктирован относительно обращения с устройством.

К эксплуатации и использованию устройств промышленного назначения не допускаются:

– лица с недостаточным опытом и недостаточными знаниями;

– лица с ограниченными физическими, сенсорными или умственными способностями;

– дети.

Монтаж и ремонт

› Монтаж, переналадка, изменения, расширение и ремонт устройства должны выполняться только компанией Dürr Dental или организацией, авторизованной компанией Dürr Dental.

2.6 Защита от удара электрическим током

› При работе на устройстве соблюдайте соответствующие правила техники безопасности при использовании электрического оборудования.

› Поврежденные провода и штекерные разъемы необходимо сразу заменять.

2.7 Обязанность заявлять о серьезных происшествиях

Пользователь или пациент обязаны сообщать обо всех связанных с изделием серьезных происшествиях производителю и компетентным органам государства, гражданином которого является пользователь или пациент.

2.8 Используйте только оригинальные части

› Используйте только принадлежности и дополнительные товары, определенные или разрешенные компанией Dürr Dental.

› Используйте только оригинальные изнашиваемые детали и запчасти.

RU

Компания Dürr Dental не несет ответственности за повреждения, которые произошли вследствие применения не допущенных к использованию принадлежностей, дополнительных товаров или неоригинальных изнашивающихся деталей и запчастей.

Применение не допущенных к использованию принадлежностей, дополнительный товаров и неоригинальных изнашивающихся деталей и запчастей (таких как сетевой кабель) может снизить степень электрической безопасности и отрицательно сказаться на ситуации с электромагнитной совместимостью.

2.9 Транспортировка

Оригинальная упаковка надежно защищает устройство от повреждений во время транспортировки.
При необходимости оригинальную упаковку можно заказать у Dürr Dental.

За повреждения при транспортировке по причине дефектной упаковки компания Dürr Dental не несет ответственности даже в течение гарантийного срока.

› Перевозить устройство следует только в оригинальной упаковке.
› Храните упаковку в местах, недоступных для детей.

2.10 Утилизация

Утилизируйте устройство надлежащим образом. На территории Европейской экономической зоны утилизируйте устройство согласно Директиве 2012/19/EC (WEEE).

› По вопросам относительно надлежащей утилизации обращаться в специализированные магазины стоматологической техники.

Обзор кодов утилизации продуктов Dürr Dental находится в зоне загрузки по ссылке:
www.duerrdental.com
Документ №: P007100155

RU

Описание продукта

3 Обзор

3.1 Комплект поставки

Следующие позиции входят в комплект поставки (возможны отклонения вследствие действия региональных предписаний и положений, регламентирующих импорт):

Primo 230 В, 1~, с мембранной сушильной установкой 5152-01

Duo 110 В, 1~, с мембранной сушильной установкой 5252100001

Duo 230 В, 1~, с мембранной сушильной установкой 5252-01

Duo 230 В, 1~, с мембранной сушильной установкой . 5252-01/Service

Duo 400 В, 3~, с мембранной сушильной установкой 5252-51

Trio 230 В, 1~, с мембранной сушильной установкой 5352-01

Trio 230 В, 1~, с мембранной сушильной установкой 5352100001

Quattro 400 В, 3~, с мембранной сушильной установкой 5452-51

Quattro 400 В, 3~, с мембранной сушильной установкой 5452100001

Quattro Tandem 230 В, 3~, с мембранной сушильной установкой . . . 4682-52

Quattro Tandem 400 В, 3~, с мембранной сушильной установкой . . . 4682-53

- Тканевый шланг
- Наконечник шланга
- Шланговый зажим
- Краткая информация
- Паспорт устройства
- Поддон

3.2 Товары, предлагаемые в качестве опции

Следующие принадлежности могут использоваться с устройством в виде опции, на них нет маркировки CE:

Редукционный клапан 6040-992-00

Фильтр тонкой очистки 1610-121-00

Деревянный шкаф для шумоизоляции для компрессоров Primo и Duo 5150-500-00

Деревянный шкаф для шумоизоляции для компрессоров Duo Tandem, Trio и Quattro 4251-500-00

3.3 Изнашивающиеся детали и запасные части

Следующие изнашивающиеся детали необходимо регулярно заменять (см. также раздел «Техническое обслуживание»), на них нет маркировки CE:

Приемный фильтр 0832-982-00

Фильтр тонкой очистки 1610-121-00

Антибактериальные/противовирусные фильтры 1650100172

Металлокерамический фильтр . 1650-101-00

Коалесцентный фильтр 1650200323

Для конфигурации требуемого фильтра или набора фильтров можно использовать наш конфигуратор фильтров:
www.duerrdental.com/filterkonfigurator

Ремонтные работы, выходящие за рамки обычного технического обслуживания, должны проводиться исключительно квалифицированными специалистами или нашей сервисной службой.

Информацию о запасных частях см. на портале для авторизованных дилеров:
www.duerrdental.net

Если сетевой кабель данного устройства будет поврежден, его можно заменить только оригинальным сетевым кабелем.

RU

4 Технические характеристики

4.1 Primo

Электрические характеристики		5152-01	
Номинальное напряжение	В	230	
Частота сети	Гц	50	60
Номинальный ток при давлении 8 бар (0,8 МПа)	А	4,4	4,3
Рекомендуемая настройка защитного автомата двигателя	А	5	4,5
Степень защиты		IP 24	
Сетевой предохранитель *	А	10	

* Защитное устройство: линейный защитный выключатель, характеристика B, C или D согласно EN 60898-1

Общие технические характеристики			
Объем бака высокого давления	л	20	
Мощность всасывания, прибл.	л/мин	105	125
Подача при давлении 5 бар (0,5 МПа) *	л/мин	61	71
Время нагнетания 0–7,5 бар (0–0,75 МПа), прибл.	с	155	130
Продолжительность включения	%	100	
Давление включения	бар (МПа)	6 (0,6)	
Давление выключения	бар (МПа)	7,8 (0,78)	
Давление выключения, макс. настраиваемое значение	бар (МПа)	9,5 (0,95)	
Предохранительный клапан, максимально допустимое рабочее давление	бар (МПа)	10 (1)	
Точка росы под давлением при 7 бар (0,7 МПа) **	°C	≤ +5	
Размеры (В x Ш x Г) ***	см	69 x 49 x 47	
Масса	кг	45	
Уровень шума ****			
без шумоизоляции	дБ (А)	65	66
с шумоизоляцией	дБ (А)	49	50

* Подача без мембранной сушильной установки, при температуре +20 °C и давлении 1013 мбар (0,1 MPa)

** Значение получено при температуре окружающей среды +40 °C.

*** Значения без принадлежностей и съемных деталей

**** Уровень шума согласно ISO 3744

Тонкость фильтрации		
Впускной фильтр	мкм	3
Фильтр тонкой очистки	мкм	3
Антибактериальные/противовирусные фильтры	мкм	0,01
Керамический фильтр	мкм	35
Коалесцентный фильтр	мкм	0,01

Условия окружающей среды при хранении и транспортировке		
Температура	°C	от -10 до +55
Относительная влажность воздуха	%	макс. 95

Условия окружающей среды при эксплуатации		
Температура	°C	от +10 до +40
Идеальная температура	°C	от +10 до +25
Относительная влажность воздуха	%	макс. 95

Классификация	
Класс медицинского продукта	IIa

RU

4.2 Duo

Электрические характеристики		5252-01 5252-01/Service		5252-51	
Номинальное напряжение	В	230		400	
Частота сети	Гц	50	60	50	60
Номинальный ток при давлении 8 бар (0,8 МПа)	А	6,3	7,0	3,1	2,5
Рекомендуемая настройка защитного автомата двигателя	А	6,5	7,6	3,1	2,5
Степень защиты		IP 24		IP 24	
Сетевой предохранитель *	А	10		10	
Макс. допустимое сопротивление сети согласно EN 61000-3-11 **	Вт	≤ 0,142		-	

* Защитное устройство: линейный защитный выключатель, характеристика B, C или D согласно EN 60898-1

** Полное сопротивление сети для 6 включений/выключений в час. При большем количестве включений/выключений в течение часа требуется меньшее полное сопротивление сети.

Общие технические характеристики					
Объем бака высокого давления	л	20		20	
Мощность всасывания, прибл.	л/мин	210	255	210	255
Подача при давлении 5 бар (0,5 МПа) *	л/мин	125	145	125	145
Время нагнетания 0–7,5 бар (0–0,75 МПа), прибл.	с	70	60	70	60
Продолжительность включения	%	100		100	
Давление включения	бар (МПа)	6 (0,6)		6 (0,6)	
Давление выключения	бар (МПа)	7,8 (0,78)		7,8 (0,78)	
Давление выключения, макс. настраиваемое значение	бар (МПа)	9,5 (0,95)		9,5 (0,95)	
Предохранительный клапан, максимально допустимое рабочее давление	бар (МПа)	10 (1)		10 (1)	
Точка росы под давлением при 7 бар (0,7 МПа) **	°C	≤ +5		≤ +5	
Размеры (В x Ш x Г) ***	см	69 x 49 x 47		69 x 49 x 47	
Масса	кг	50		50	
Уровень шума **** без шумоизоляции с шумоизоляцией	 дБ (A) дБ (A)	 66 55	 68 58	 66 55	 68 58

Общие технические характеристики

* Подача без мембранной сушильной установки, при температуре +20 °C и давлении 1013 мбар (0,1 MPa)

** Значение получено при температуре окружающей среды +40 °C.

*** Значения без принадлежностей и съемных деталей

**** Уровень шума согласно ISO 3744

Тонкость фильтрации		
Впускной фильтр	мкм	3
Фильтр тонкой очистки	мкм	3
Антибактериальные/противовирусные фильтры	мкм	0,01
Керамический фильтр	мкм	35
Коалесцентный фильтр	мкм	0,01

Условия окружающей среды при хранении и транспортировке		
Температура	°C	от -10 до +55
Относительная влажность воздуха	%	макс. 95

Условия окружающей среды при эксплуатации		
Температура	°C	от +10 до +40
Идеальная температура	°C	от +10 до +25
Относительная влажность воздуха	%	макс. 95

Классификация	
Класс медицинского продукта	IIa

RU

4.3 Duo

Электрические характеристики		5252100001	
Номинальное напряжение	В	110-115	110-127
Частота сети	Гц	50	60
Номинальный ток при давлении 8 бар (0,8 МПа)	А	14,1-14,6	14,2-13,3
Рекомендуемая настройка защитного автомата двигателя	А	17	16
Степень защиты		IP 24	
Сетевой предохранитель *	А	20	

* Защитное устройство: линейный защитный выключатель, характеристика B, C или D согласно EN 60898-1

Общие технические характеристики			
Объем бака высокого давления	л	20	
Мощность всасывания, прибл.	л/мин	210	255
Подача при давлении 5 бар (0,5 МПа) *	л/мин	125	145
Время нагнетания 0–7,5 бар (0–0,75 МПа), прибл.	с	70	60
Продолжительность включения	%	100	
Давление включения	бар (МПа)	6 (0,6)	
Давление выключения	бар (МПа)	7,8 (0,78)	
Давление выключения, макс. настраиваемое значение	бар (МПа)	9,5 (0,95)	
Предохранительный клапан, максимально допустимое рабочее давление	бар (МПа)	10 (1)	
Точка росы под давлением при 7 бар (0,7 МПа) **	°C	≤ +5	
Размеры (В x Ш x Г) ***	см	69 x 49 x 47	
Масса	кг	50	
Уровень шума ****			
без шумоизоляции	дБ (А)	66	68
с шумоизоляцией	дБ (А)	55	58

* Подача без мембранной сушильной установки, при температуре +20 °C и давлении 1013 мбар (0,1 MPa)
** Значение получено при температуре окружающей среды +40 °C.
*** Значения без принадлежностей и съемных деталей
**** Уровень шума согласно ISO 3744

Тонкость фильтрации		
Впускной фильтр	мкм	3
Фильтр тонкой очистки	мкм	3

Тонкость фильтрации		
Антибактериальные/противовирусные фильтры	мкм	0,01
Керамический фильтр	мкм	35
Коалесцентный фильтр	мкм	0,01

Условия окружающей среды при хранении и транспортировке		
Температура	°C	от -10 до +55
Относительная влажность воздуха	%	макс. 95

Условия окружающей среды при эксплуатации		
Температура	°C	от +10 до +40
Идеальная температура	°C	от +10 до +25
Относительная влажность воздуха	%	макс. 95

Классификация	
Класс медицинского продукта	IIa

RU

4.4 Trio

Электрические характеристики		5352-01 5352100001
Номинальное напряжение	В	230
Частота сети	Гц	50
Номинальный ток при давлении 8 бар (0,8 МПа)	А	8,6
Рекомендуемая настройка защитного автомата двигателя	А	8,6
Степень защиты		IP 24
Сетевой предохранитель *	А	10
Макс. допустимое сопротивление сети согласно EN 61000-3-11	Вт	≤ 0,078

* Защитное устройство: линейный защитный выключатель, характеристика B, C или D согласно EN 60898-1

Общие технические характеристики		
Объем бака высокого давления	л	50
Мощность всасывания, прибл.	л	315
Подача при давлении 5 бар (0,5 МПа) *	л/мин	181
Время нагнетания 0–7,5 бар (0–0,75 МПа) прибл.	с	140
Продолжительность включения	%	100
Давление включения	бар (МПа)	6 (0,6)
Давление выключения	бар (МПа)	7,8 (0,78)
Давление выключения, макс. настраиваемое значение	бар (МПа)	9,5 (0,95)
Предохранительный клапан, максимально допустимое рабочее давление	бар (МПа)	10 (1)
Точка росы под давлением при 7 бар (0,7 МПа) **	°C	≤ +5
Размеры (В x Ш x Г) ***	см	76 x 74 x 52
Масса	кг	80
Уровень шума **** без шумоизоляции с шумоизоляцией	 дБ (A) дБ (A)	 67 54

* Подача без мембранной сушильной установки, при температуре +20 °C и давлении 1013 мбар (0,1 MPa)

** Значение получено при температуре окружающей среды +40 °C.

*** Значения без принадлежностей и съемных деталей

**** Уровень шума согласно ISO 3744

Тонкость фильтрации		
Впускной фильтр	мкм	3
Фильтр тонкой очистки	мкм	3
Антибактериальные/противовирусные фильтры	мкм	0,01
Керамический фильтр	мкм	35
Коалесцентный фильтр	мкм	0,01

Условия окружающей среды при хранении и транспортировке		
Температура	°C	от -10 до +55
Относительная влажность воздуха	%	макс. 95

Условия окружающей среды при эксплуатации		
Температура	°C	от +10 до +40
Идеальная температура	°C	от +10 до +25
Относительная влажность воздуха	%	макс. 95

Классификация	
Класс медицинского продукта	IIa

RU

4.5 Quattro

Электрические характеристики		5452-51 5452100001	
Номинальное напряжение	В	400	
Частота сети	Гц	50	60
Номинальный ток при давлении 8 бар (0,8 МПа)	А	4,4	4,8
Рекомендуемая настройка защитного автомата двигателя	А	5,0	5,0
Степень защиты		IP 24	
Сетевой предохранитель *	А	10	
Макс. допустимое сопротивление сети согласно EN 61000-3-11 **	Вт	≤ 0,24	

* Защитное устройство: линейный защитный выключатель, характеристика B, C или D согласно EN 60898-1

** Полное сопротивление сети для 6 включений/выключений в час. При большем количестве включений/выключений в течение часа требуется меньшее полное сопротивление сети.

Общие технические характеристики			
Объем бака высокого давления	л	50	
Мощность всасывания, прибл.	л/мин	420	505
Подача при давлении 5 бар (0,5 МПа) *	л/мин	258	293
Время нагнетания 0–7,5 бар (0–0,75 МПа) прибл.	с	95	80
Продолжительность включения	%	100	
Давление включения	бар (МПа)	6 (0,6)	
Давление выключения	бар (МПа)	7,8 (0,78)	
Давление выключения, макс. настраиваемое значение	бар (МПа)	9,5 (0,95)	
Предохранительный клапан, максимально допустимое рабочее давление	бар (МПа)	10 (1)	
Точка росы под давлением при 7 бар (0,7 МПа) **	°C	≤ +5	
Размеры (В x Ш x Г) ***	см	76 x 74 x 52	
Масса	кг	85	
Уровень шума **** без шумоизоляции с шумоизоляцией	 дБ (A) дБ (A)	 69 54	 70 58

Общие технические характеристики

* Подача без мембранной сушильной установки, при температуре +20 °C и давлении 1013 мбар (0,1 MPa)

** Значение получено при температуре окружающей среды +40 °C.

*** Значения без принадлежностей и съемных деталей

**** Уровень шума согласно ISO 3744

Тонкость фильтрации		
Впускной фильтр	мкм	3
Фильтр тонкой очистки	мкм	3
Антибактериальные/противовирусные фильтры	мкм	0,01
Керамический фильтр	мкм	35
Коалесцентный фильтр	мкм	0,01

Условия окружающей среды при хранении и транспортировке		
Температура	°C	от -10 до +55
Относительная влажность воздуха	%	макс. 95

Условия окружающей среды при эксплуатации		
Температура	°C	от +10 до +40
Идеальная температура	°C	от +10 до +25
Относительная влажность воздуха	%	макс. 95

Классификация	
Класс медицинского продукта	IIa

RU

4.6 Quattro Tandem

Электрические характеристики		4682-52		4682-53	
Номинальное напряжение	В	230 / 3~		400 / 3~	
Частота сети	Гц	50	60	50	60
Номинальный ток при давлении 8 бар (0,8 МПа)	А	15,2	16,6	8,8	9,6
Рекомендуемая настройка защитного автомата двигателя	А	9	9	5	5
Степень защиты		IP 24		IP 24	
Сетевой предохранитель *	А	20		20	
Макс. допустимое сопротивление сети согласно EN 61000-3-11 **	Вт	≤ 0,445		≤ 0,18	

* Защитное устройство: линейный защитный выключатель, характеристика B, C или D согласно EN 60898-1

** Полное сопротивление сети для 6 включений/выключений в час. При большем количестве включений/выключений в течение часа требуется меньшее полное сопротивление сети.

Общие технические характеристики					
Объем бака высокого давления	л	90		90	
Мощность всасывания, прибл.	л/мин	845	1010	845	1010
Подача при давлении 5 бар (0,5 МПа) *	л/мин	516	586	516	586
Время нагнетания 0–7,5 бар (0–0,75 МПа) прибл.	с	90	80	90	80
Продолжительность включения	%	100		100	
Давление включения	бар (МПа)	6,5 (0,65)		6,5 (0,65)	
Давление выключения	бар (МПа)	8,5 (0,85)		8,5 (0,85)	
Давление выключения, макс. настраиваемое значение	бар (МПа)	9,5 (0,95)		9,5 (0,95)	
Предохранительный клапан, максимально допустимое рабочее давление	бар (МПа)	10 (1)		10 (1)	
Точка росы под давлением при 7 бар (0,7 МПа) **	°C	≤ +5		≤ +5	
Размеры (В x Ш x Г) ***	см	76 x 102 x 62		76 x 102 x 62	
Масса	кг	170		170	
Уровень шума ****	дБ (A)	72	73	72	73

* Подача без мембранной сушильной установки, при температуре +20 °C и давлении 1013 мбар (0,1 MPa)

** Значение получено при температуре окружающей среды +40 °C.

*** Значения без принадлежностей и съемных деталей

**** Уровень шума согласно ISO 3744

Тонкость фильтрации		
Впускной фильтр	мкм	3
Фильтр тонкой очистки	мкм	3
Антибактериальные/противовирусные фильтры	мкм	0,01
Керамический фильтр	мкм	35
Коалесцентный фильтр	мкм	0,01

Условия окружающей среды при хранении и транспортировке		
Температура	°C	от -10 до +55
Относительная влажность воздуха	%	макс. 95

Условия окружающей среды при эксплуатации		
Температура	°C	от +10 до +40
Идеальная температура	°C	от +10 до +25
Относительная влажность воздуха	%	макс. 95

Классификация	
Класс медицинского продукта	IIa

RU

4.7 Расстояние между резиновыми ножками

Расстояние между резиновыми ножками в зависимости от емкости бака высокого давления:

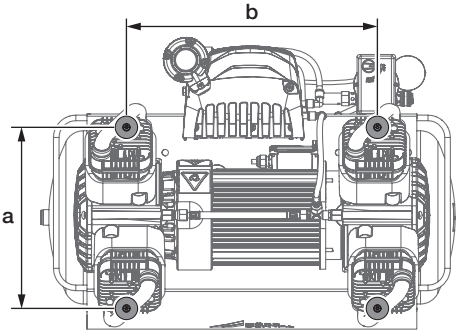

	a (см)	b (см)
20 л	23	27
50 л	32,5	45
90 л	32,5	59

4.8 Заводская табличка

Вся система

Заводская табличка общей системы находится на крепежной пластине для компрессорного агрегата.

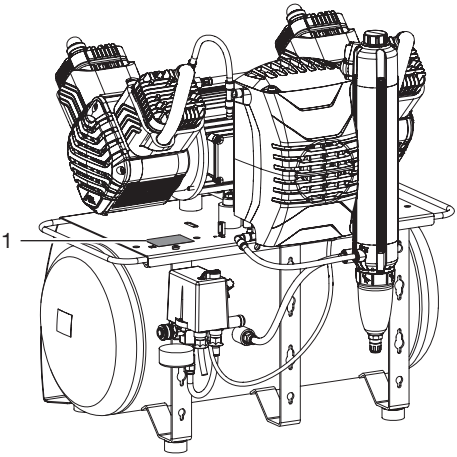

1 Заводская табличка всей системы

Компрессорный агрегат

Заводская табличка компрессорного агрегата находится на картере под цилиндром.

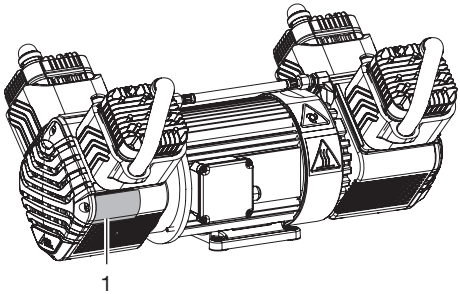

1 Заводская табличка компрессорного агрегата

Мембранная сушильная установка

Заводская табличка мембранной сушильной установки расположена на мембранном осушителе.

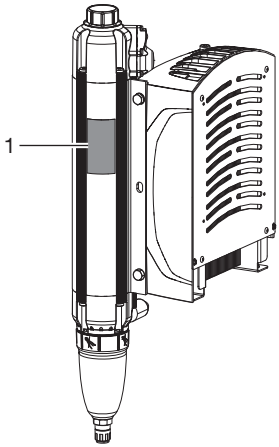

1 Заводская табличка мембранной сушильной установки

4.9 Оценка соответствия

В соответствии с относящимися к делу директивами ЕС устройство прошло процедуру оценки соответствия. Устройство соответствует основным обязательным требованиям.

5 Функции

5.1 Компрессор Duo с мембранной сушильной установкой

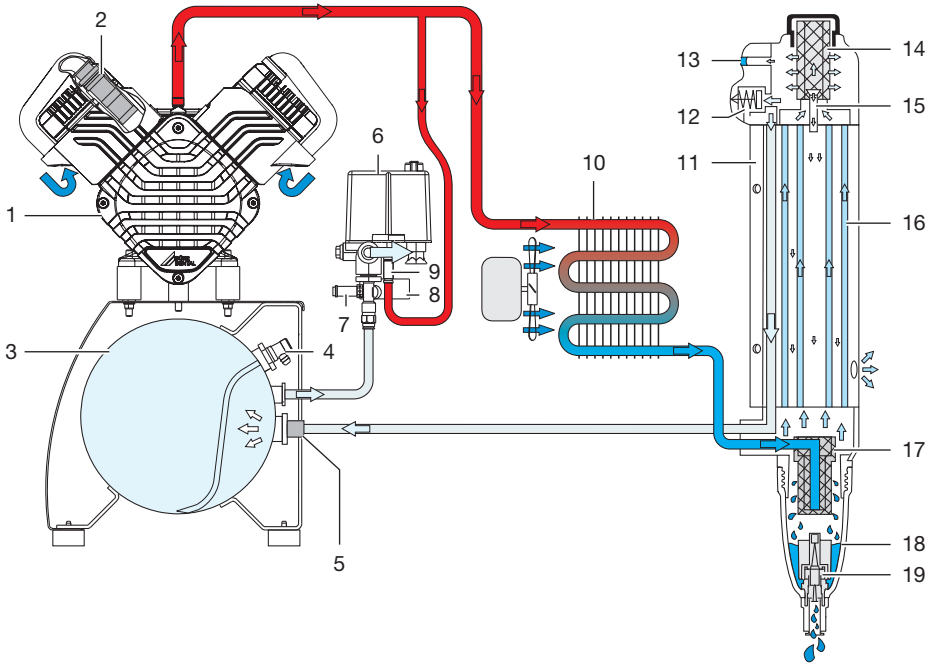

1 Компрессорный агрегат
2 Впускной фильтр
3 Бак высокого давления
4 Кран слива конденсата
5 Обратный клапан
6 Реле давления
7 Предохранительный клапан
8 Манометр/индикатор давления
9 Разгрузочный клапан
10 Радиатор с вентилятором
11 Мембранная сушильная установка
12 Клапан ограничения давления
13 Индикатор влажности
14 Фильтры тонкой очистки или антибактериальные/противовирусные фильтры
15 Форсунка для продувочного воздуха
16 Мембранное волокно
17 Металлокерамический фильтр или коалесцентный фильтр
18 Коллектор для воды
19 Клапан спуска воды

RU

Компрессорный агрегат всасывает и сжимает атмосферный воздух его, не загрязняя его при этом маслом. Он подает не загрязненный маслом сжатый воздух в мембранную сушильную установку. Охладитель и мембранная сушильная установка удаляют из сжатого воздуха влагу. Не загрязненный маслом, гигиенически чистый и сухой воздух подготавливается для использования его стоматологическим оборудованием в баке высокого давления.

RU

Монтаж

6 Условия

Запрещается устанавливать или эксплуатировать устройство в окружении пациента (в радиусе 1,5 м от пациента).

Устройство может быть размещено либо на этаже стоматологической практики, или на более низком уровне (например, в подвале). По причине создания шума рекомендуется устанавливать устройство в подсобном помещении.
Трубопроводы на месте работ должны соответствовать национальным требованиям для питьевой воды.
Сеть сжатого воздуха, к которой подключается компрессорная станция, должна быть рассчитана на максимальное давление станции (10 бар).

Дополнительную информацию можно также найти в отдельной проектной документации «Сжатый воздух».

6.1 Помещение для установки

Помещение, где устанавливается оборудование, должно удовлетворять следующим условиям:

- закрытое, сухое, хорошо проветриваемое помещение
- Помещение не должно быть целевым, например котельной или влажным помещением
- при установке в машинном помещении, например, в подсобном помещении или подвале, необходимо соблюдать ISO-TS 22595.

ВНИМАНИЕ

Опасность перегрева из-за недостаточной вентиляции

Устройство выделяет тепло. Возможны повреждения вследствие перегрева и/или сокращение срока службы устройства.

› Устройство нельзя накрывать.

› При температуре окружающего воздуха ≥40 °C необходимо установить вентилятор для дополнительного охлаждения помещения.

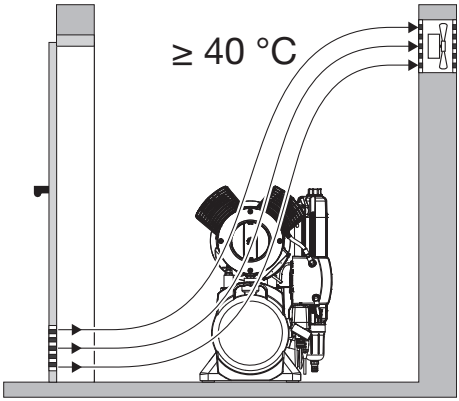

6.2 Установка

При установке должны быть соблюдены следующие условия:

При всасывании воздух фильтруется. При этом состав воздуха не меняется. Поэтому всасываемый воздух не должен содержать вредных веществ (напр. отработанных газов или загрязнений).

RU

- Чистое, ровное и достаточно устойчивое основание (учитывая вес устройства).
- Заводская табличка должна быть легко читаемой.
- Легкий доступ к устройству для эксплуатации и технического обслуживания.
- Розетка, к которой устройство подключено, легко доступна.
- Обеспечено достаточное расстояние до стены (мин. 20 см).
- Трубопровод сжатого воздуха проложен как можно ближе к месту установки (с учетом длины прилагаемого шланга).

6.3 Подключение к электросети

› Подключение к электросети осуществляется в соответствии с требованиями действующих национальных предписаний и стандартов для низковольтных электрических установок, используемых в медицинских целях.

› Учитывайте потребляемый ток подключаемых устройств.

7 Транспортировка

ПРЕДУПРЕЖДЕНИЕ

Разрыв бака высокого давления и напорных шлангов

› Храните и перевозите устройство со сброшенным давлением в баках высокого давления и напорных шлангах.

› Во время перевозки и хранения защищайте устройство от влаги, грязи и высокой температуры ("4 Технические характеристики").

› Перед транспортировкой устройства обязательно слейте конденсат из коллектора ("15 Консервация").

› Транспортируйте устройство только в вертикальном положении.

› Переносите устройство только за предусмотренные для этого ручки.

› Проверьте устройство на наличие повреждений, полученных при транспортировке.

8 Монтаж компрессора Quattro Tandem

По причине большого веса устройство поставляется не в полностью собранном состоянии, и поэтому только на месте устанавливаются компрессорные агрегаты.

› Установите бак высокого давления на планируемом место установки.

› Ввинтите демпфер в опору двигателя.

› Установите компрессорные агрегаты на демпферы.

› Закрепите компрессорные агрегаты с помощью зубчатых шайб и гаек.

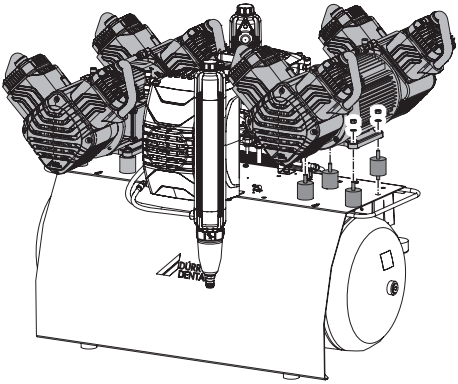

› Вставьте шланги для сжатого воздуха, идущие от компрессорного агрегата к радиатору.

› Вставьте электрические подключения компрессорных агрегатов в разъемы на блоке управления. Левый агрегат подсоедините к левому штекерному разъему, правый агрегат — к правому.

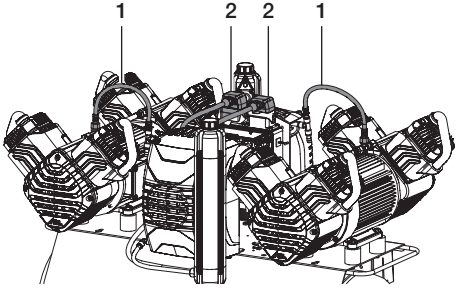

1 Шланг для сжатого воздуха
2 Электрическое подключение

9 Установка

9.1 Удаление транспортировочных креплений

Для обеспечения безопасной транспортировки устройство зафиксировано пенопластовыми панелями и стяжной лентой.

› Разрежьте и снимите натяжную ленту.

› Извлеките пенопластовые вставки.

9.2 Подключение системы сжатого воздуха

Поставляемый гибкий напорный шланг между трубопроводной системой и компрессором препятствует передаче вибраций и тем самым гасит шумы. Это обеспечивает безопасную эксплуатацию устройства.

› Подсоедините предварительно установленный соединительный штуцер напорного шланга к быстросъемной муфте.

› Замерьте требуемую длину напорного шланга, при необходимости укоротите его.

› Наденьте на напорный шланг подходящий наконечник шланга (с внутренним диаметром 10 мм – не входит в комплект поставки) и зафиксируйте его шланговым зажимом.

› Соедините штуцер напорного шланга с трубой подачи сжатого воздуха.

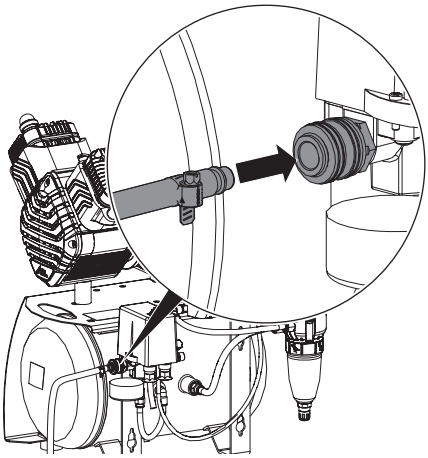

RU

9.3 Редукционный клапан

› Вставьте редукционный клапан в быстросъемную муфту.

› Вставьте напорный шланг в быстросъемную муфту на редукционном клапане.

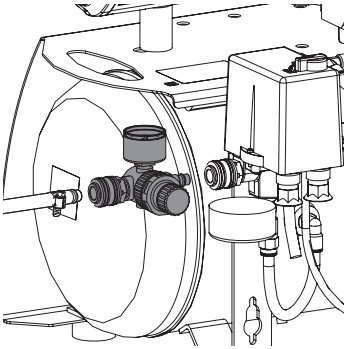

9.4 Установка поддона

В процессе работы на устройстве непрерывно осаждается конденсат, который автоматически сливается. Во избежание вреда, причиненного затоплением водой из-за слива конденсата, конденсат собирается в поддон.

В качестве опции конденсат может отводиться через шланг в выпускное отверстие. Соблюдайте национальные предписания для систем канализации.

› Установите поддон под конденсатным сепаратором или мембранной сушильной установкой (в зависимости от типа).

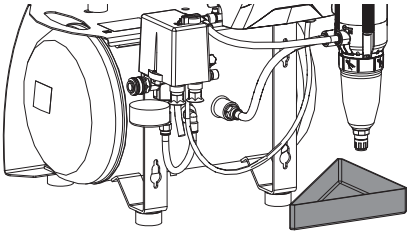

9.5 Подключение к сети

Техника безопасности при подключении электрооборудования

У устройства нет главного выключателя. Поэтому устройство следует устанавливать таким образом, чтобы всегда был доступ к сетевому штекеру, и устройство можно было отключить в любой момент.

› Подключайте устройство только к установленной надлежащим образом розетке.

› Прокладывайте провода к устройству без механического натяжения.

› Перед началом эксплуатации сравните сетевое напряжение с параметрами напряжения, указанными на заводской табличке (см. также «4. Технические характеристики»).

Подключение к сети электропитания

ОПАСНО

Удар током вследствие неисправного сетевого кабеля

› Сетевые кабели не должны касаться горячих поверхностей устройства.

› Вставьте сетевой штекер в розетку с заземляющим проводом.

10 Ввод в эксплуатацию

В разных странах медицинские приборы и электрооборудование подлежат прохождению периодических испытаний в соответствующие сроки. Оператор должен быть проинформирован об этом.

› Включите выключатель устройства или главный выключатель стоматологической практики.

› Выполните проверку электрической безопасности в соответствии с национальными нормативами (например, предписанием о монтаже, эксплуатации и применении медицинских приборов) и задокументируйте результаты соответствующим образом, например, в отчете технического специалиста.

› Выполните и запротоколируйте инструктаж и передачу устройства.

Образец протокола передачи находится в Приложении.

10.1 Проверка защитного автомата электродвигателя

При монтаже компрессора необходимо проверить защитный автомат двигателя и настроить его при наличии отклонений. Рекомендуемые настройки устанавливаются на заводе-изготовителе (см. "4 Технические характеристики").

› Включите устройство, повернув выключатель на реле давления в положение «I».

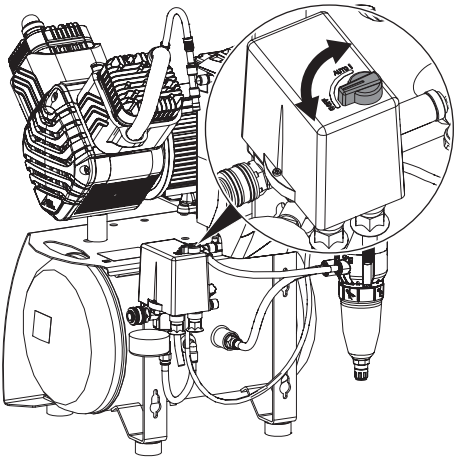

› Измерьте максимальное потребление тока (значение незадолго до достижения давления выключения).
Если измеренная величина отличается от рекомендуемой настройки, необходимо отрегулировать защитный автомат двигателя (см. "11.2 Настройка защитного автомата двигателя").

10.2 Проверка давления включения/выключения

Давление включения/выключения предустановлено на заводе-изготовителе. Проверьте настройку при вводе в эксплуатацию.

› Включите устройство, повернув выключатель на реле давления в положение «I AUTO».

› Определите давление выключения по манометру.

› Спустите воздух из бака высокого давления (например, через кран слива конденсата), пока устройство не запустится и затем снова закройте кран.

RU

› Определить давление при включении прибора.
Если считанные значения отличаются от заводских значений необходимо выставить на реле давления заводские настройки.

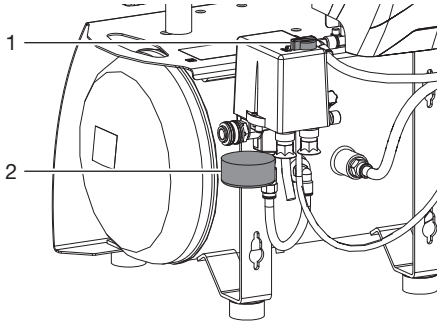

1 Выключатель
2 Манометр

10.3 Проверка предохранительного клапана

При первом пуске устройства в эксплуатацию, а также через определенные интервалы времени необходимо проверять работоспособность предохранительного клапана.

Предохранительный клапан установлен на значение 10 бар (1 МПа), проверен и опломбирован.

ОПАСНО

Разрыв бака высокого давления и напорных шлангов

› Не меняйте настройку предохранительного клапана.

› Включите устройство при помощи реле давления и наполните бак высокого давления до значения давления выключения.

ПРЕДУПРЕЖДЕНИЕ

Повреждение предохранительного клапана

Разрыв бака высокого давления и напорных шлангов из-за неисправного предохранительного клапана

› Не используйте предохранительный клапан для выпуска воздуха из бака высокого давления.

› Откройте предохранительный клапан, повернув его винт на несколько оборотов влево, пока не начнет спускаться воздух. Спускайте воздух через предохранительный клапан лишь непродолжительное время.

› Чтобы закрыть клапан, поверните винт вправо до упора. Теперь клапан вновь должен быть закрыт.

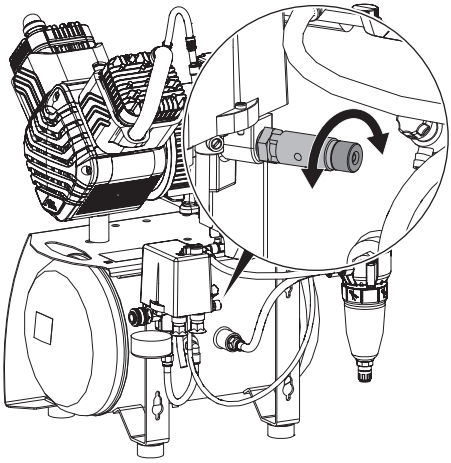

10.4 Слив конденсата

Во время транспортировки из-за перепада температуры может образовываться конденсат в баке высокого давления. Конденсат можно спустить из бака высокого давления только тогда, когда он находится под давлением.

› Включите устройство с помощью реле давления и подождите, пока не будет достигнуто давление выключения.

› При максимальном давлении в баке медленно откройте кран слива конденсата.

› Закройте кран слива конденсата после полного выхода конденсата.

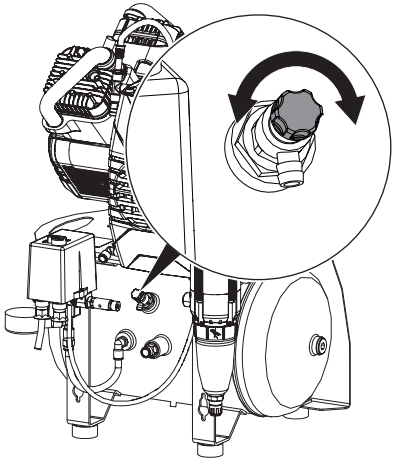

10.5 Настройка давления потока на редукционном клапане

Редукционный клапан регулирует давление потока в соответствии с необходимым рабочим давлением. Для настройки давления потока необходимо обеспечить забор воздуха потребителем.

› Активируйте потребителей воздуха.

› Приподнимите вращающуюся ручку на редукционном клапане.

› Настройте давление потока при помощи вращающейся ручки.
Направление стрелки «+» = увеличение давления потока.
Направление стрелки «-» = уменьшение давления потока.

› Надавите на вращающуюся ручку, чтобы она зафиксировалась со щелчком и не могла проворачиваться.

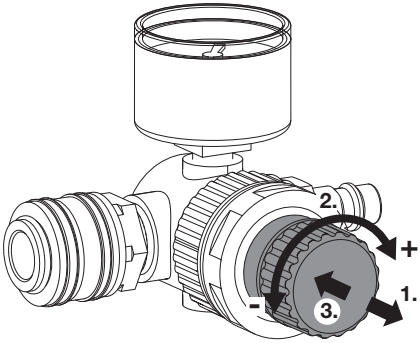

RU

11 Возможности настройки

11.1 Настройка реле давления

ПРЕДУПРЕЖДЕНИЕ

Опасность взрыва бака высокого давления

Используемые в компрессорах баки высокого давления разработаны для длительной прочности при сжатии 2 бара и в таком нагрузочном цикле могут работать непрерывно.

› При изменении нагрузки >2 бар (макс. допустимо 3 бар) необходимо учитывать максимальные циклы переменных нагрузок, указанные в инструкции по эксплуатации бака высокого давления.

ОПАСНО

Открытые токопроводящие детали

Удар током при контакте с токопроводящими деталями

› Отключите электропитание устройства.
› Используйте изолированный инструмент.
› Не прикасайтесь к токоведущим деталям.

Давление выключения должно быть по меньшей мере на 0,5 бар (0,05 МПа) ниже максимального давления предохранительного клапана 10 бар (1 МПа). В противном случае предохранительный клапан откроется раньше, компрессорный агрегат не достигнет давления выключения и будет работать непрерывно. Максимальное давление отмечено красной чертой на манометре.

Если определенные по манометру значения отличаются от заводских настроек или требуются другие значения, то давление выключения компрессора можно изменить регулировочным винтом на реле давления. Затем с помощью разницы давлений Δp можно скорректировать давление включения.

› Снимите крышку реле давления.
› Настройте давление выключения P с помощью регулировочного винта.
Вращение по направлению стрелки «+» увеличивает давление выключения, вращение по направлению стрелки «-» уменьшает его. Эта настройка влияет также на разность давлений Δp.
› Настройте давление включения регулировочным винтом, используя разность давлений Δp.
При вращении по направлению стрелки «+» увеличивает разность давлений, вращение по направлению стрелки «-» уменьшает ее. Максимально допустимую разность давлений не следует устанавливать выше 3 бар.

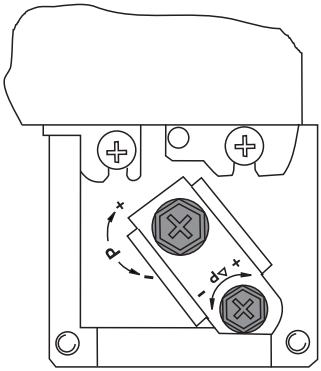

11.2 Настройка защитного автомата двигателя

Реле давления

› Снимите крышку реле давления.

› Настройте защитный автомат двигателя с помощью регулировочного винта на измеренное значение (соблюдайте диапазон между минимально и максимально допустимой настройкой защитного автомата двигателя, см. "4 Технические характеристики").

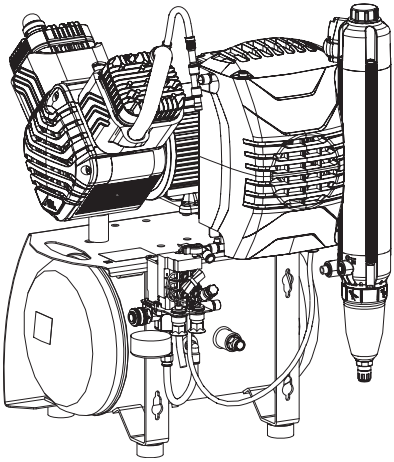

Блок управления

› Снимите крышку блока управления.

› Настройте защитный автомат двигателя с помощью регулировочного винта на измеренное значение (соблюдайте диапазон между минимально допустимой и максимально допустимой настройкой защитного автомата двигателя, см. "4 Технические характеристики").

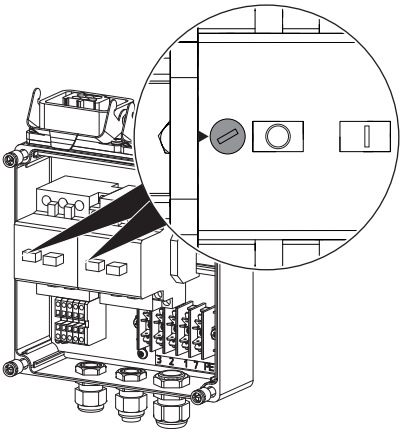

RU

12 Схемы переключений

12.1 Исполнение 1/N/PE 110-127 В, 230 В переменного тока

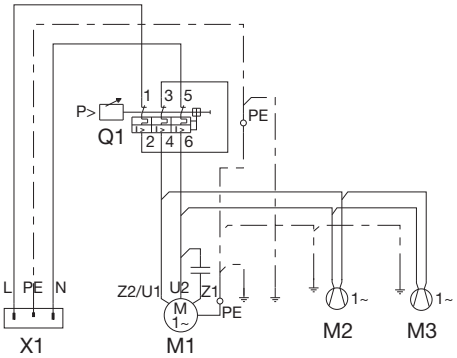

X1 Сетевое подключение L/N/PE 230 В переменного тока
Q1 Реле давления
M1 Компрессорный агрегат
M2 Двигатель вентилятора, мембранная сушильная установка
M3 Двигатель вентилятора, шумоизоляция (при необходимости)

12.2 Исполнение 3/N/PE 400 В переменного тока

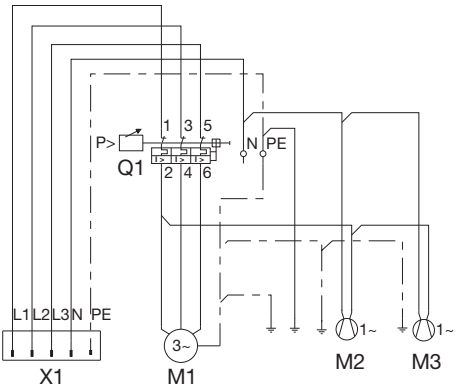

X1 Сетевое подключение 3/N/PE 400 В переменного тока
Q1 Реле давления
M1 Компрессорный агрегат
M2 Двигатель вентилятора, мембранная сушильная установка
M3 Двигатель вентилятора, шумоизоляция (при необходимости)

12.3 Исполнение 3/N/PE 230 В переменного тока, Quattro Tandem

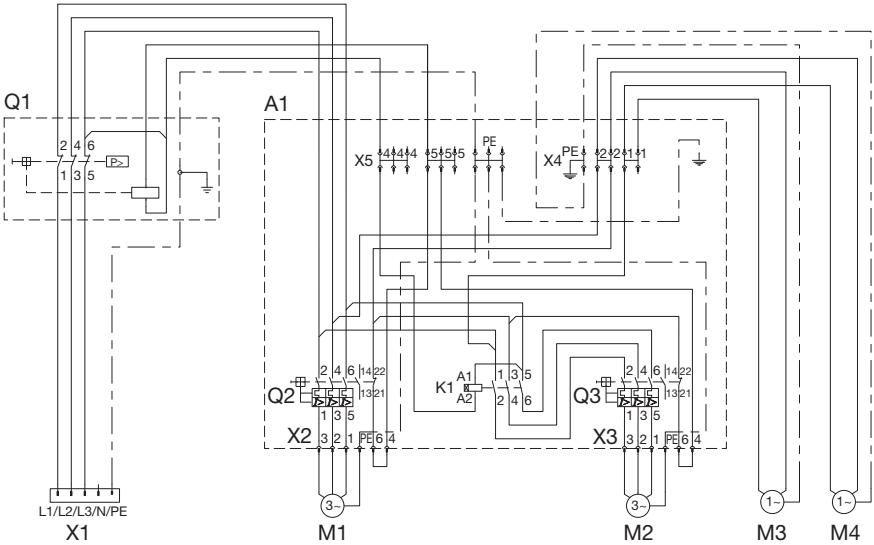

X1 Сетевое подключение 3/N/PE 230 В переменного тока
Q1 Реле давления
A1 Блок управления
X2 Разъемное соединение, компрессорный агрегат
X3 Разъемное соединение, компрессорный агрегат
X4 Клапанная коробка
X5 Клапанная коробка
Q2 Защитный автомат двигателя
Q3 Защитный автомат двигателя
K1 Замедляющее реле
M1 Компрессорный агрегат
M2 Компрессорный агрегат
M3 Двигатель вентилятора, мембранная сушильная установка
M4 Двигатель вентилятора, мембранная сушильная установка

RU

Использование

13 Эксплуатация

Перед проведением работ на устройстве или при возникновении опасной ситуации обесточьте устройство.

13.1 Включение и выключение устройства

› Включите устройство, повернув выключатель на реле давления в положение «I AUTO».
Компрессорный агрегат автоматически запускается и заполняет бак высокого давления. При достижении давления выключения компрессорный агрегат автоматически отключается.

› При необходимости выключите устройство поворотом выключателя реле давления в положение «0 OFF».

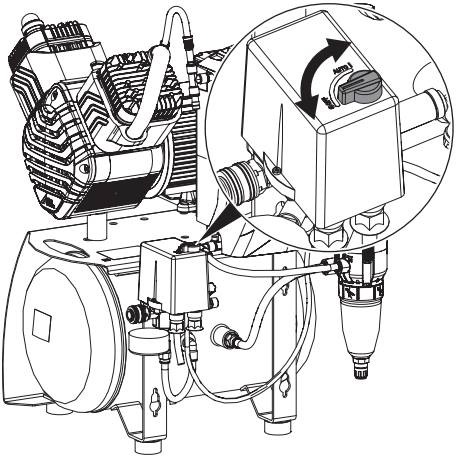

14 Техническое обслуживание

Перед проведением работ на устройстве или при возникновении опасной ситуации обесточьте устройство.

ПРЕДУПРЕЖДЕНИЕ

Риск заражения при разрыве фильтра

Частицы загрязнений попадают в сеть сжатого воздуха и через нее могут передаваться в ротовую полость пациента.

› Заменяйте фильтр в соответствии с планом техобслуживания.

14.1 План техобслуживания

ВНИМАНИЕ

Повреждения устройства из-за закупорки фильтра

Продолжительный срок службы за счет снижения мощности. Повреждения устройства из-за разрыва фильтра.

› Заменяйте фильтр в соответствии с планом техобслуживания.

Периодичность технического обслуживания	Работы по техническому обслуживанию
Через регулярные промежутки	› Опорожнение поддона под сушильной установкой (периодичность может варьироваться в зависимости от условий окружающей среды и методов работы, при высокой влажности ежедневно).
Ежегодно	› Замена приемного фильтра в компрессорном агрегате — при высокой концентрации пыли каждые полгода. › Замените фильтр тонкой очистки или антибактериальный/противовирусный фильтр. › Замена металлокерамического фильтра.
В соответствии с местным законодательством	› Проверка предохранительного клапана. › Выполняйте периодические проверки безопасности (например, проверку бака высокого давления, проверку надежности электрооборудования) в соответствии с местным законодательством.

14.2 Изнашивающиеся детали и запасные части

Следующие изнашивающиеся детали подлежат регулярной замене:

Приемный фильтр 0832-982-00
Фильтр тонкой очистки 1610-121-00
Антибактериальные/противовирусные фильтры 1650100172
Металлокерамический фильтр 1650-101-00
Коалесцентный фильтр 1650200323

Для конфигурации требуемого фильтра или набора фильтров можно использовать наш конфигуратор фильтров:
www.duerrdental.com/filterkonfigurator

RU

Ремонтные работы, выходящие за рамки обычного технического обслуживания, должны проводиться исключительно квалифицированными специалистами или нашей сервисной службой.

Информацию о запасных частях см. на портале для авторизованных дилеров: *www.duerrdental.net*

14.3 Замена фильтра

Перед проведением работ на устройстве или при возникновении опасной ситуации обесточьте устройство.

ВНИМАНИЕ

Уменьшение срока службы, плохое качество воздуха, снижение объема подачи

› Заменяйте фильтр в соответствии с планом техобслуживания.

Впускной фильтр

› Снимите звукопоглотитель с фильтра.
› Извлеките фильтр.
› Установите новый фильтр.
› Установите звукопоглотитель на фильтр.

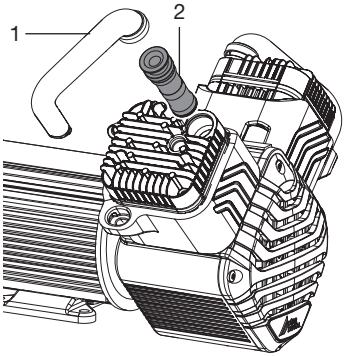

1 Звукопоглотитель
2 Фильтры

Фильтры тонкой очистки или антибактериальные/противовирусные фильтры

› Открутите и снимите крышку фильтра.
› Извлеките фильтр.
› Установите новый фильтр.
› Установите крышку фильтра и закрутите ее.

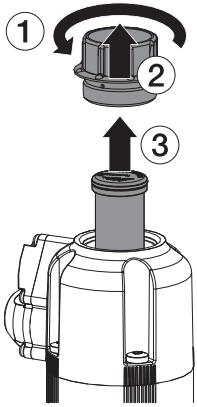

Металлокерамический фильтр или коалесцентный фильтр

› Открутите и снимите корпус фильтра.
› Извлеките фильтр.
› Установите новый фильтр.
› Установите корпус фильтра и закрутите его.

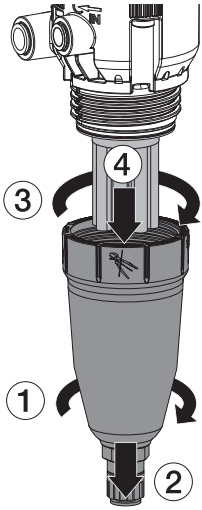

RU

15 Консервация

15.1 Консервация устройства

Если планируется долгое время не использовать устройство, то рекомендуется его законсервировать.
Для этого необходимо слить из устройства накопившийся конденсат.

› Включите устройство и подождите, пока не будет достигнуто давление выключения.

Мембранная сушильная установка

› Откройте кран слива конденсата на мембранной сушильной установке, пока компрессорный агрегат работает. Как только конденсат перестанет вытекать, закройте кран слива конденсата.
› Отключите устройство.

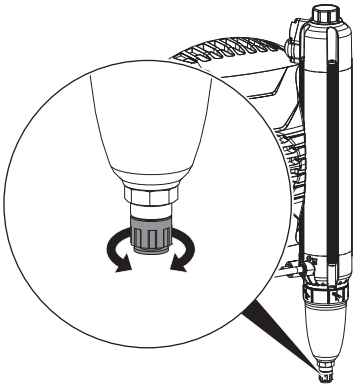

Бак высокого давления

› Откройте кран слива конденсата.
После достижения давления включения компрессор включится вновь.
› При включенном компрессоре и открытом кране слива конденсата подождите до тех пор, пока перестанет выходить конденсат.
› Выключите устройство.
› Закройте кран слива конденсата, когда воздух больше не выходит.
› Отключите электропитание устройства.
› Отсоедините подключение линии сжатого воздуха от быстроразъемной муфты.

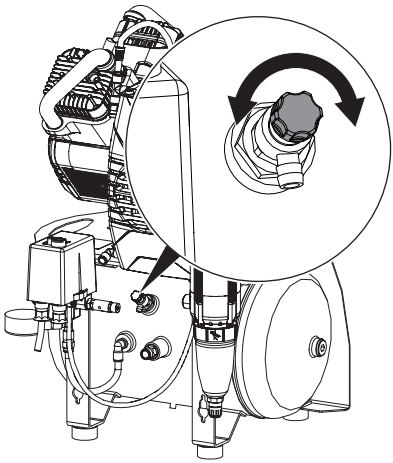

15.2 Хранение устройства

ПРЕДУПРЕЖДЕНИЕ

Разрыв бака высокого давления и напорных шлангов

› Храните и перевозите устройство со сброшенным давлением в баках высокого давления и напорных шлангах.

› Во время хранения устройство необходимо защищать от влаги, грязи и высокой температуры (см. Условия окружающей среды).
› Храните устройство только в полностью опорожненном состоянии.

RU

Поиск неисправностей

16 Рекомендации для пользователей и техников

Ремонтные работы, выходящие за рамки обычного технического обслуживания, должны проводиться исключительно квалифицированными специалистами или нашей сервисной службой.

Перед проведением работ на устройстве или при возникновении опасной ситуации обесточьте устройство.

Ошибка	Возможная причина	Устранение
Компрессор не запускается	Отсутствует напряжение в сети. В трехфазных агрегатах: одна фаза отсутствует или не включена (гудение)	› Проверьте сетевой предохранитель, при необходимости снова включите автомат. В случае неисправности плавкого предохранителя замените его. Проверьте сетевое напряжение.
	Пониженное или повышенное напряжение	› Измерьте сетевое напряжение, при необходимости проинформируйте электрика.
	Поврежден разгрузочный клапан, агрегат запускается против давления	› Проверьте, выпускает ли разгрузочный клапан воздух после выключения агрегата. Прочистите разгрузочный клапан или замените его.
	Тугой ход агрегата (заклинило поршень); сработала защита двигателя	› Отключите электропитание устройства, снимите кожух вентилятора заблокированного компрессора и проверните крыльчатку вентилятора. Если это невозможно, замените поршень и цилиндр или весь агрегат.
Двигатель грохочет	Неисправен конденсатор двигателя	› Заменить конденсатор.

RU

Ошибка	Возможная причина	Устранение
Компрессор не выключается	Недостаточный размер компрессора, слишком большой забор воздуха	› Рассчитать расход воздуха (на одну стоматологическую установку до 50 л/мин), при необходимости использовать компрессор большего размера.
	Утечка в системе трубопроводов сжатого воздуха	› Найти место утечки и загерметизировать. › Проинформируйте техника.
	Неисправна мембранная сушильная установка	› Проверить, есть ли сильный воздушный поток на корпусе фильтра мембранной сушильной установки (снизу), при необходимости заменить мембранную сушильную установку.
Компрессор периодически включается, при этом сжатый воздух не забирается для потребителя	Утечка в системе трубопроводов сжатого воздуха	› Найти место утечки и загерметизировать. › Проинформируйте техника.
Стучащие или громкие звуки в компрессоре	Компрессорный агрегат неисправен	› Отключите электропитание устройства и проинформируйте техника.
Подача падает. Компрессору требуется больше времени для наполнения бака высокого давления, ср. время наполнения в "4 Технические характеристики"	Загрязнен приемный фильтр	› Заменять приемный фильтр не реже 1 раза в год. Ни в коем случае нельзя чистить приемный фильтр.
	Неисправна мембранная сушильная установка	› Заменить мембранную сушильную установку. › Проинформируйте техника.
Из потребителей воздуха капает вода	Неисправна мембранная сушильная установка	› Проинформируйте техника.

RU

Приложение

17 Протокол сдачи-приемки

Этот протокол подтверждает квалифицированную передачу и инструктаж по использованию медицинского продукта. Инструктаж и передача должны проводиться квалифицированным консультантом по медицинским изделиям, который обучит вас надлежащему обращению с медицинским продуктом.

Наименование изделия	Номер для заказа (REF)	Серийный номер (SN)

- ☐ Визуальный контроль упаковки на наличие возможных повреждений
- ☐ Распаковка медицинского изделия и проверка на наличие повреждений
- ☐ Подтверждение комплектности поставки
- ☐ Инструктаж по надлежащему использованию медицинского изделия в соответствии с Руководством по эксплуатации

Примечания:

Фамилия лица, прошедшего инструктаж:	Подпись:

Фамилия и адрес консультанта по медицинской продукции:

Дата передачи:	Подпись консультанта по медицинской продукции:

Hersteller / Manufacturer:

DÜRR DENTAL SE
Höpfigheimer Str. 17
74321 Bietigheim-Bissingen
Germany
Fon: +49 7142 705-0
www.duerrdental.com
info@duerrdental.com

DÜRR DENTAL